３球トランスレス再生検波ラジオ (0–V–1)

(『初歩のラジオ』1949 年 4 月号)

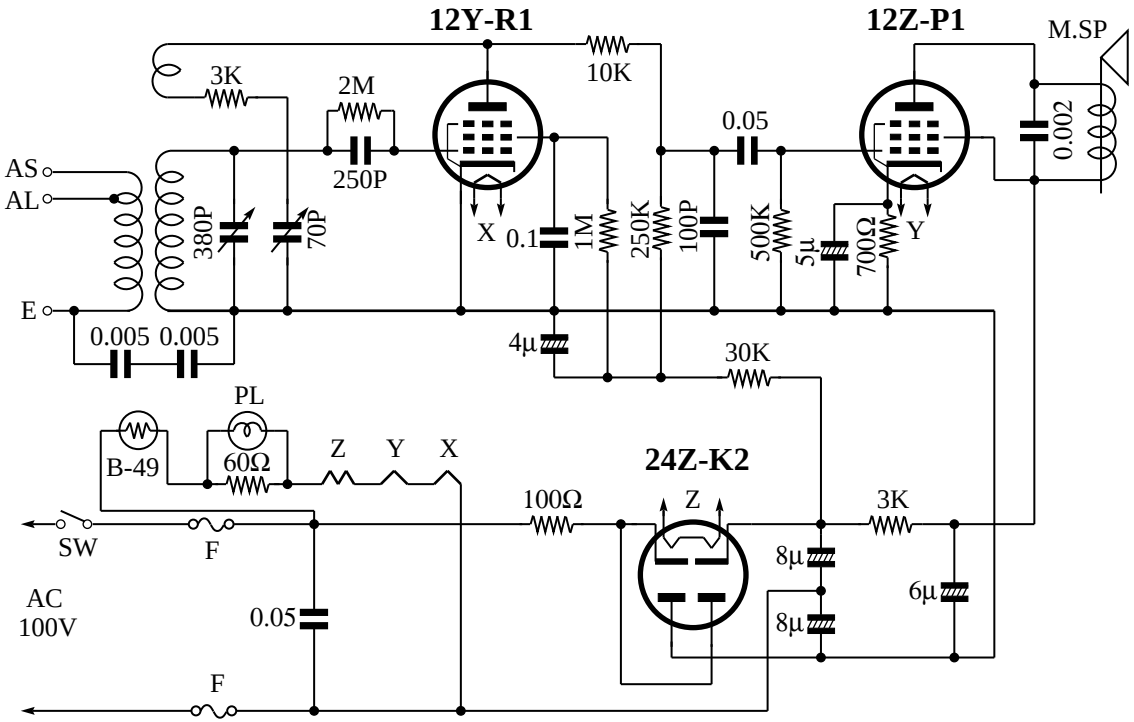

● B–49 はバラストチューブ。300〜330Ω(10W) の抵抗で代用可能。

● M.SP はマグネチック・スピーカー