シルバー製ミニチュア管使用4球ポータブルスーパー受信機(3 Way)型(1R5–1T4–1S5–3S4)

（無線と実験 1957/4）

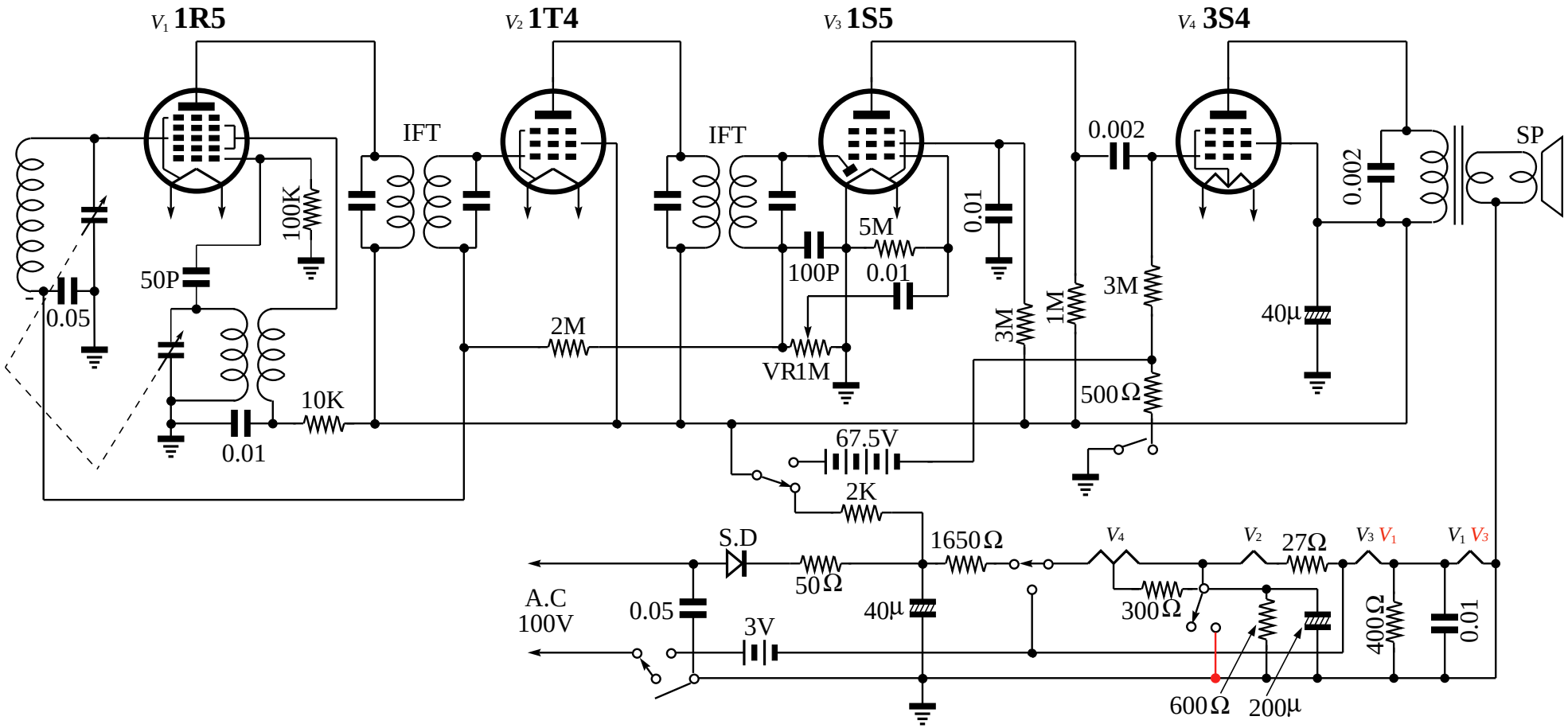

- ヒーターの接続は原図の通りであるが、赤字で記入してあるのが正しいかもしれない。
- 600Ω 抵抗の左側のスイッチの一方は原図では結線されていないが、赤線のように結線するのが正しいようである。
- 3V の乾電池は極性が逆に描かれている可能性がある。
- 2 極スイッチ、3 極スイッチはそれぞれ連動スイッチと思われる。