ナカジマ製 (?) クリスタルレシーバー用 1 ウエイ・ポケット 3 球スーパー P–156(?)(1R5–1T4–1S5)
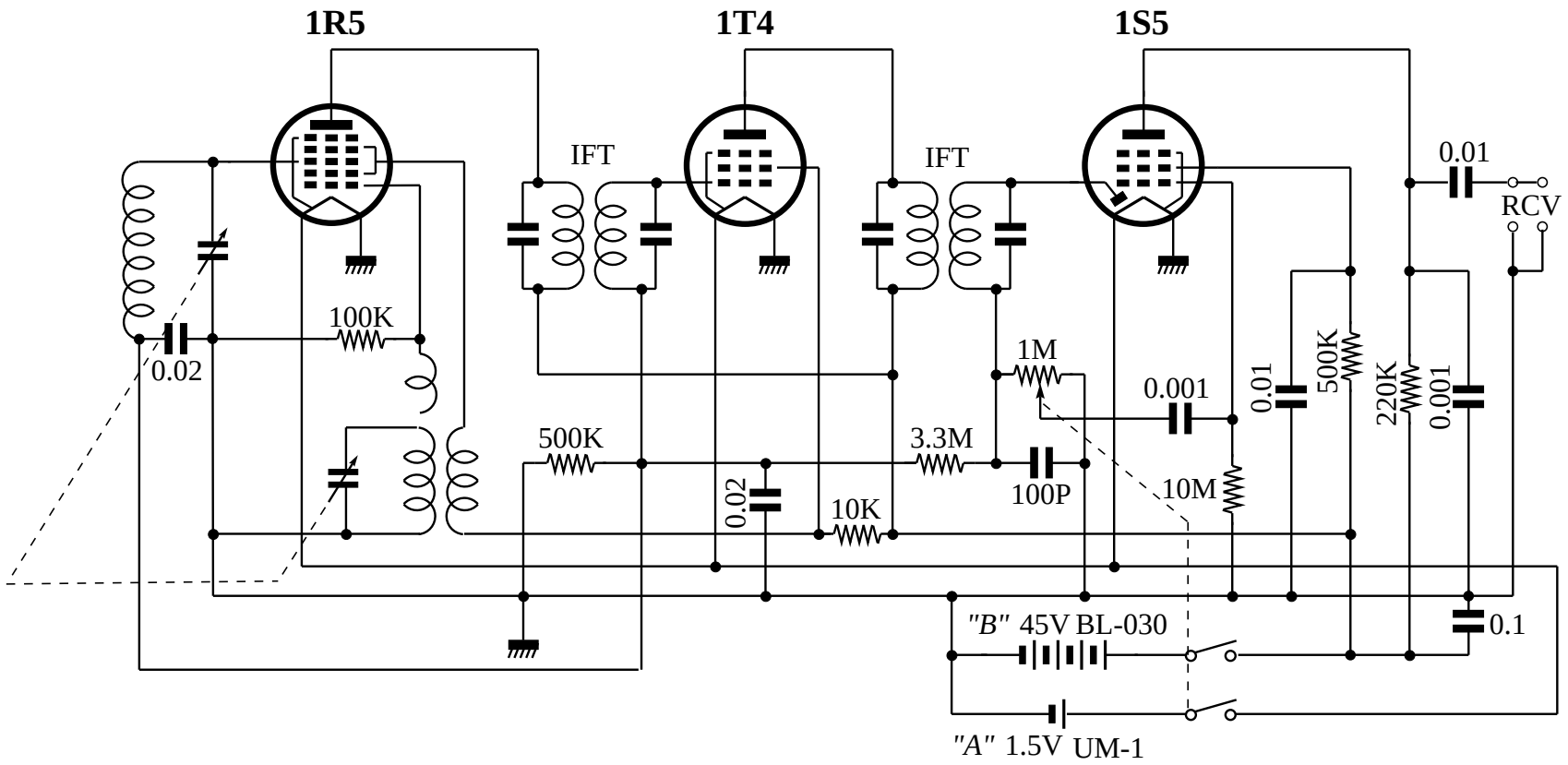
（無線と実験 1957/4）