東芝製5球トランスレススーパー「うぐいすVS」(12BE6–12BA6–12AV6–30A5–35C5)
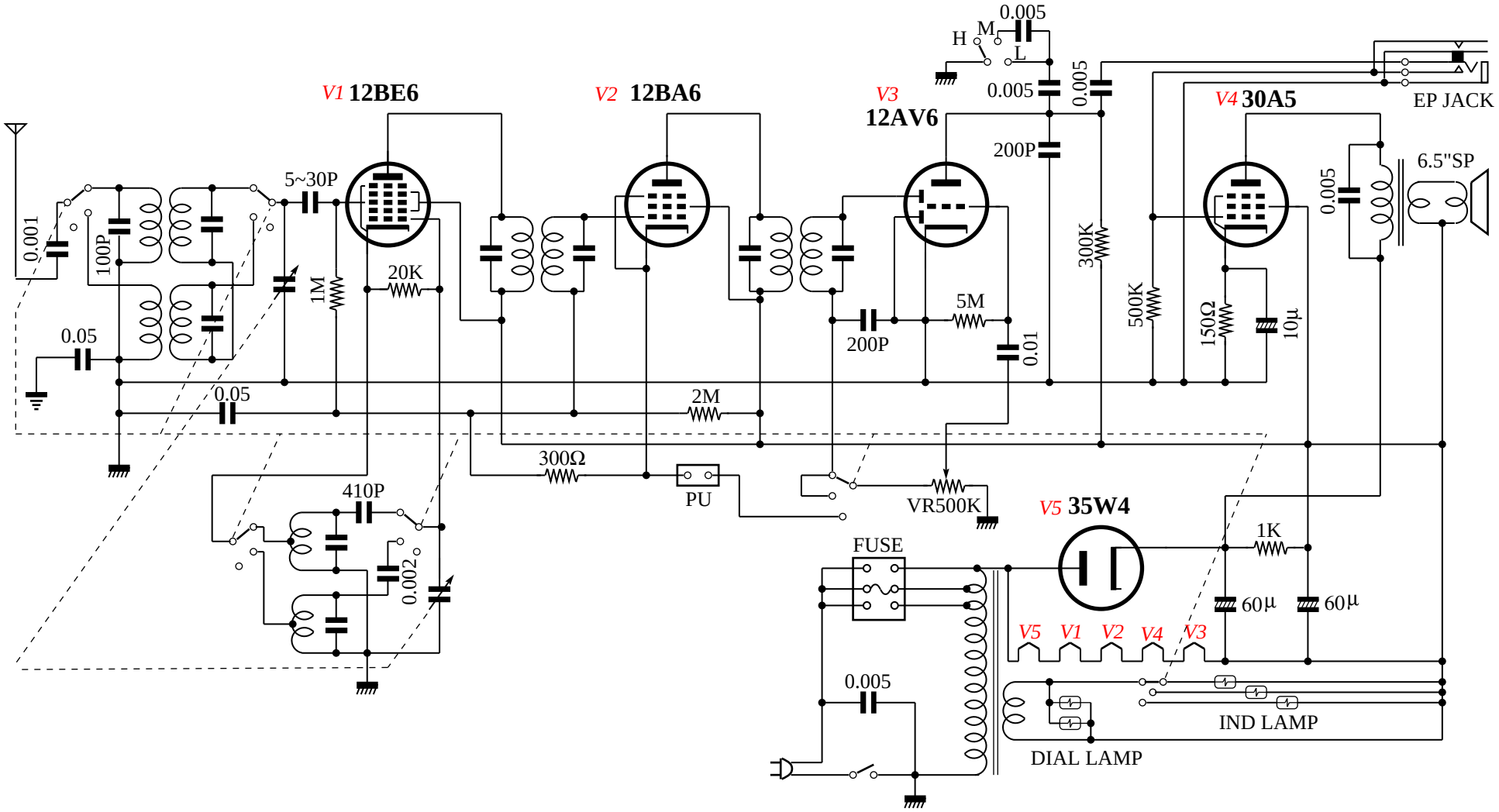
『無線と実験 401 回路集』