東芝カナリヤ　Ｆトランスレス５球スーパー 5UL–428（12BE6–12BA6–12AV6–30A5–35W4)
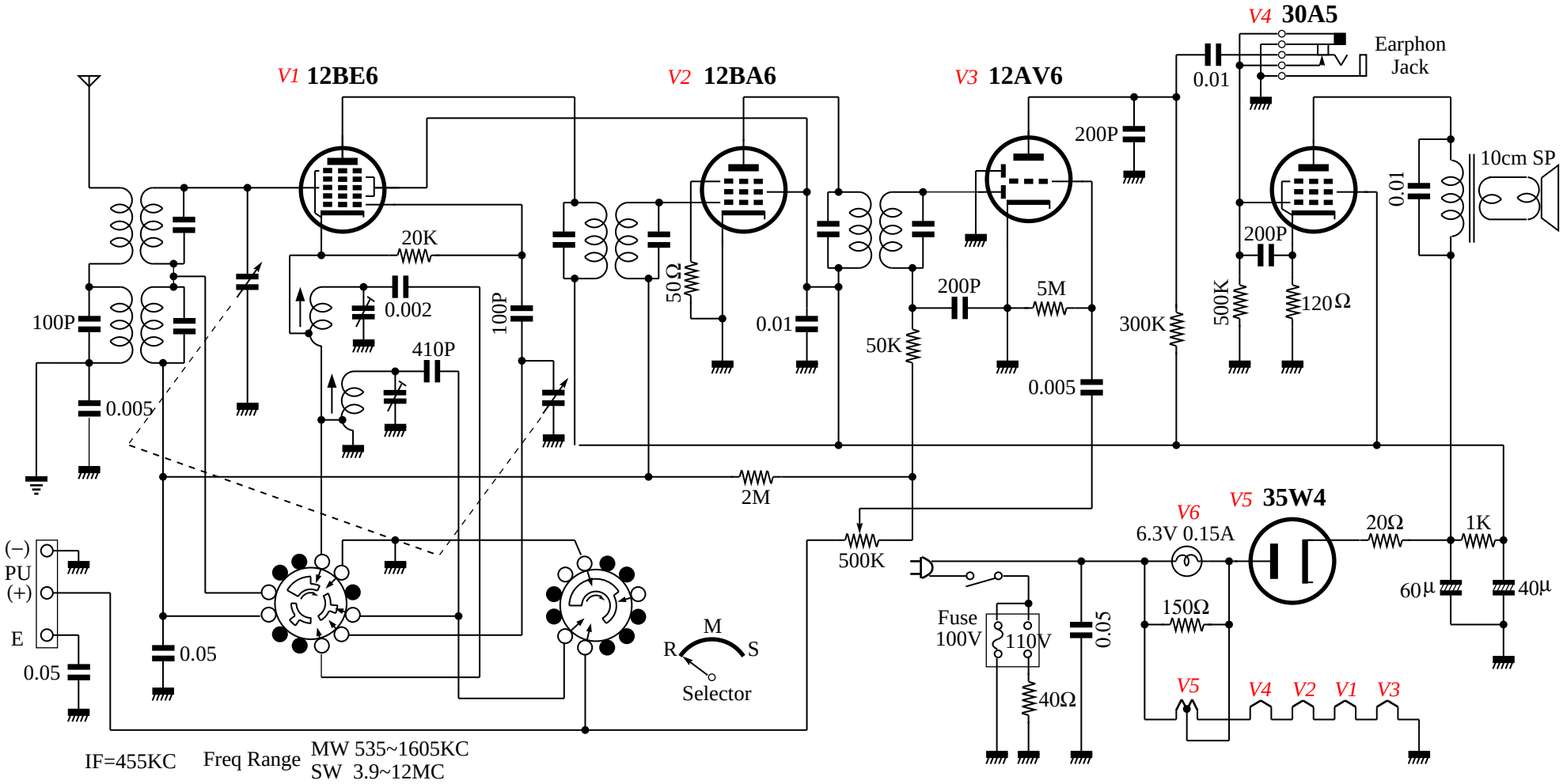
（「ラジオ工房」真空管ラジオ回路図集 http://radiokobo.sakura.ne.jp/G/circuits/index.html）