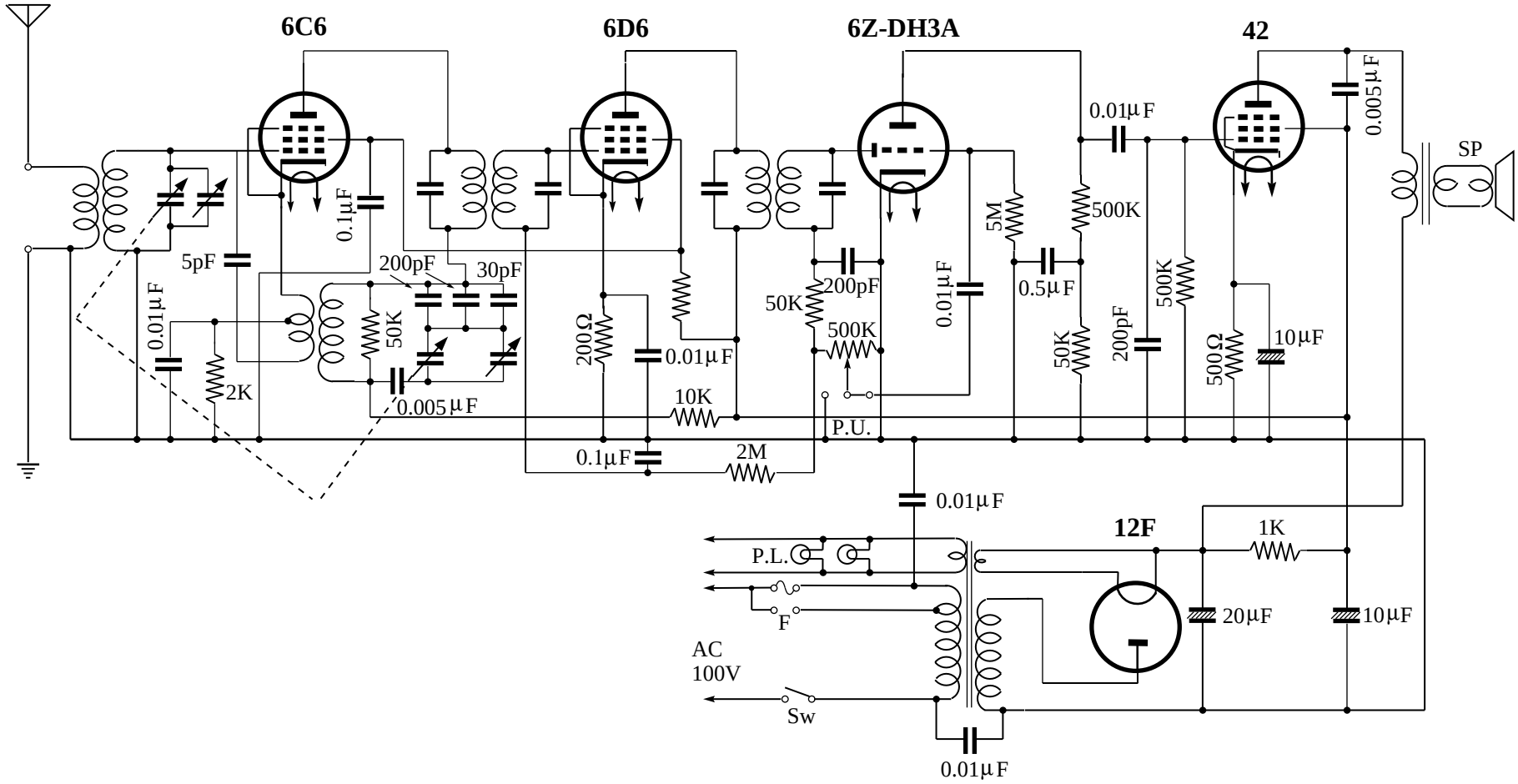日本ラジオ製５球スーパー〔パールNR–52〕6C6–6D6–6ZDH3A–42–12F