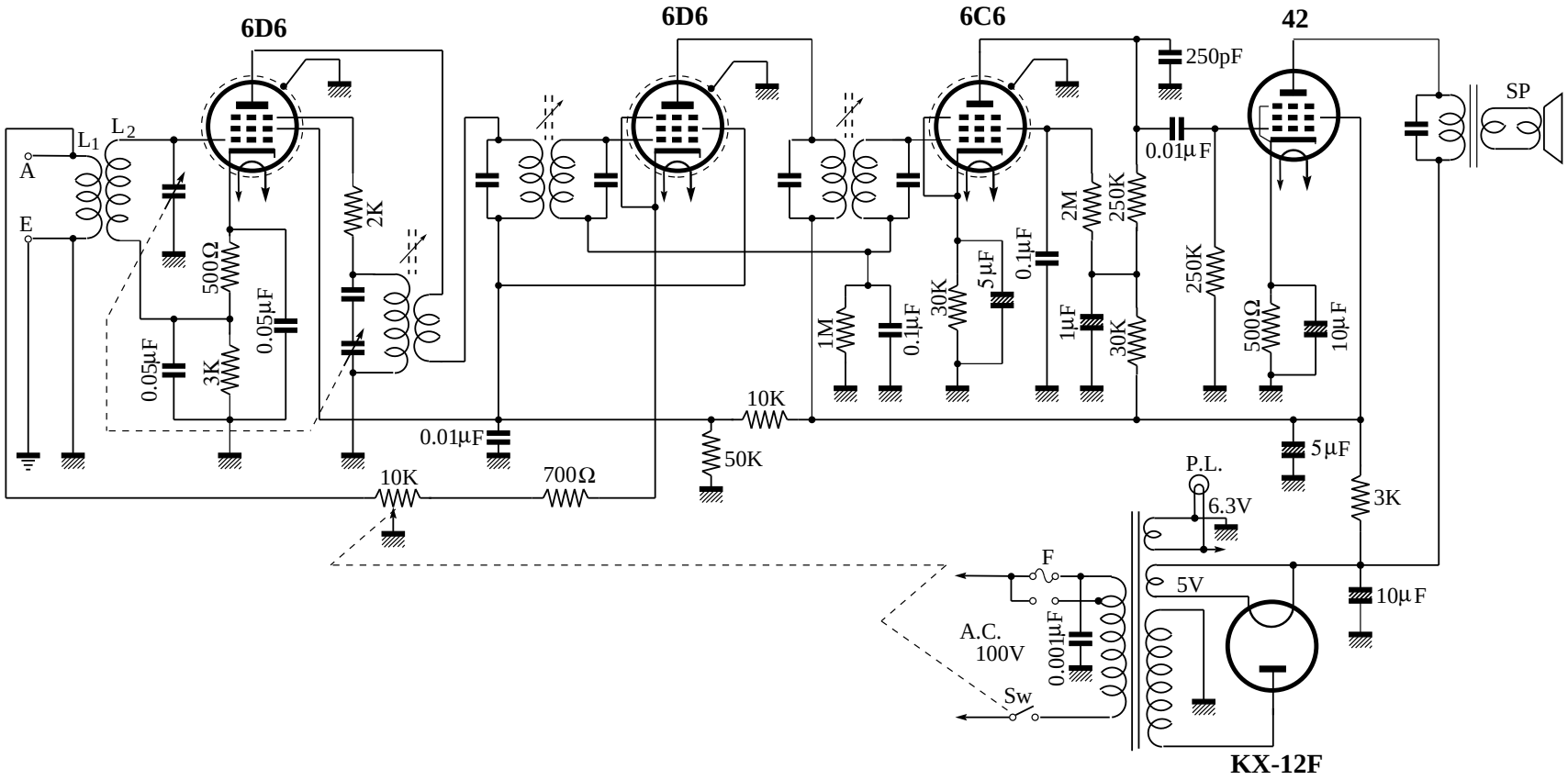七欧無線製ナナオラ NH–5088 型 5 球スーパー（6D6–6D6–6C6–42–12F）