七欧無線製ナナオラ NH–5075A 型５球２バンドスーパー（6A7–6D6–6ZDH3A–42–80）

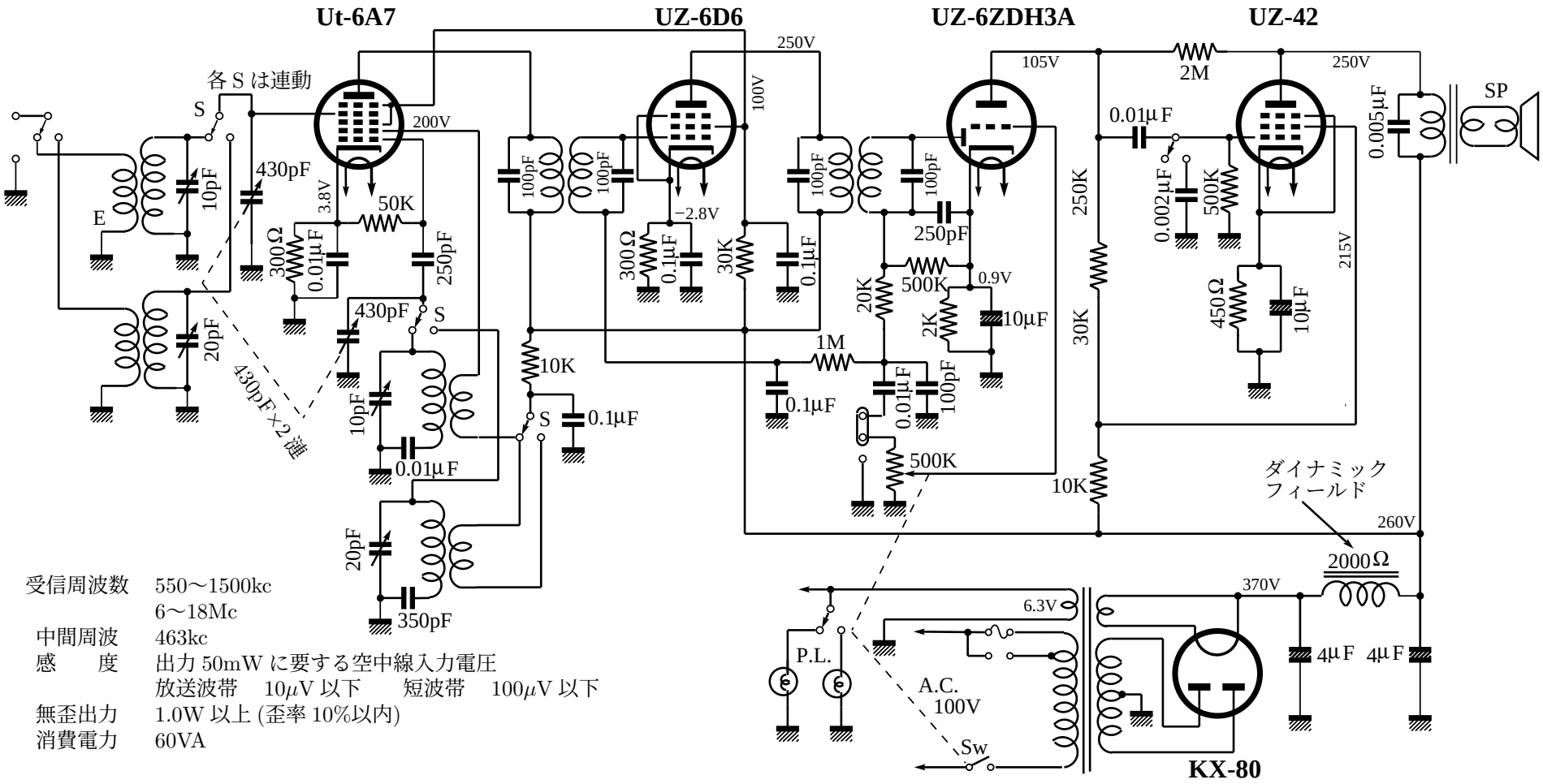

受信周波数	550～1500kc
	6～18Mc
中間周波	463kc
感　　度	出力 50mW に要する空中線入力電圧
	放送波帯　10μV 以下　　短波帯　100μV 以下
無歪出力	1.0W 以上 (歪率 10%以内)
消費電力	60VA